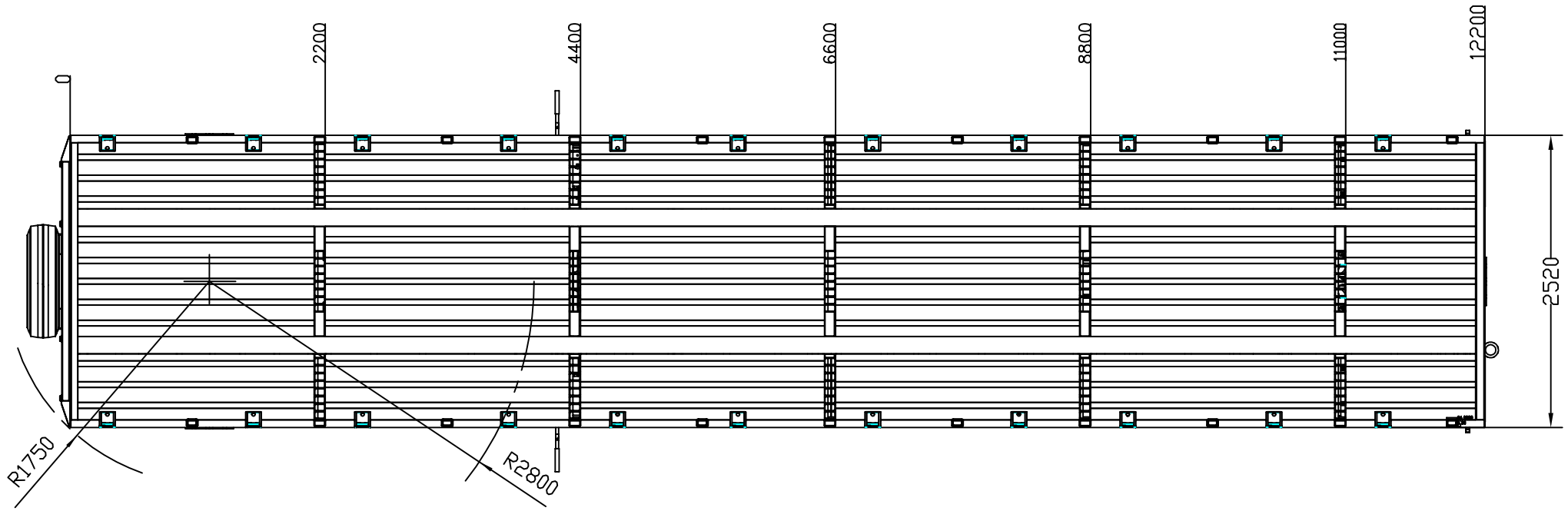

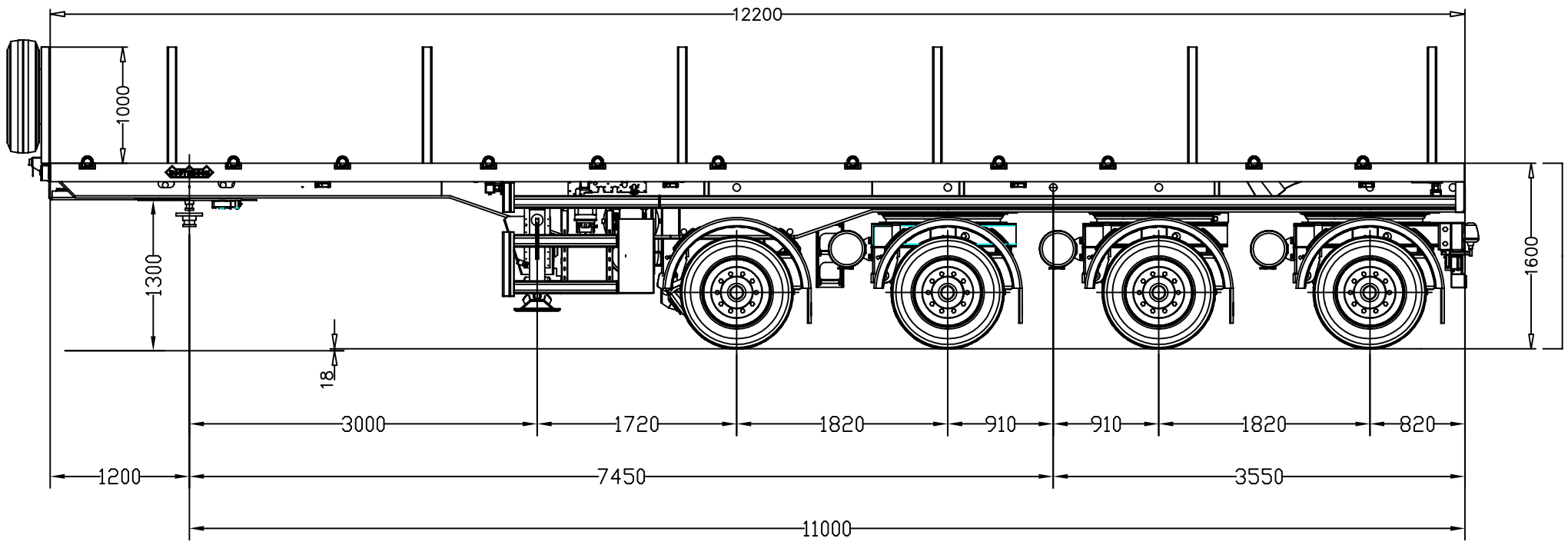

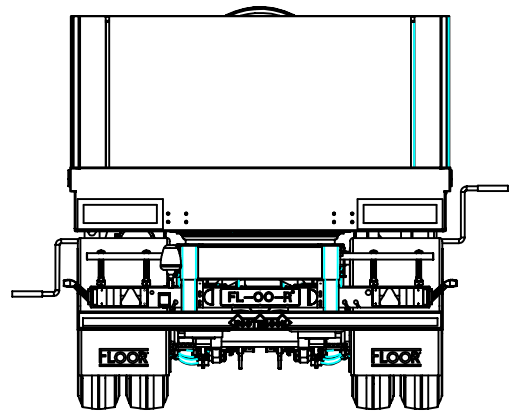

Materiaal:			Chassisnummer:		Deze tekening blijft eigendom van Floor Trailers B.V. en mag alleen met schriftelijke t geheel of gedeeltelijk gebruikt, gecopieerd of aan derden ter inzage gegeven worden.							
				Datum	Ruwheid volgens NEN 3634	Voor handelsmaterialen gelden de genormaliseerde toleranties. Maateenheid mm. Voor andere maten gelden indien niet anders aangegeven onderstaande tolerantie.						
					Vorm- en plaatstol. volgens NEN 3311	Afm.:	0 — 6	6 — 30	30 — 100	100 — 300	300 — 1000	1000 — 2000	2000 — 4000	4000 — ∞
						Tol.:	±0,2	±0,5	±0,8	±1,2	±2,0	±3,0	±4,0	±5,0
				Wijzigingen	Projectie:	Sub project:				Schaal: 1:50			Datum:	
						Artikel soort: compleet voertuig				Getekend: Gerhard Bloemen			2007/08/22	
										Gecontr.: Gerhard Broekhuizen			2007/10/04	
					Benaming: oplegger ballast flo-73-04									
					FLOOR TRAILERS WIJCHEN - HOLLAND	Tek.nr.: B082569			Pagina: 1 van 1			Wijziging: –		
						Art.nr.: 4043663			Form.: A3					

Eenheid:
Assynr:
Externe omschrijving:
Geplot: